INQUADRAMENTO AREA OGGETTO DI INTERVENTO

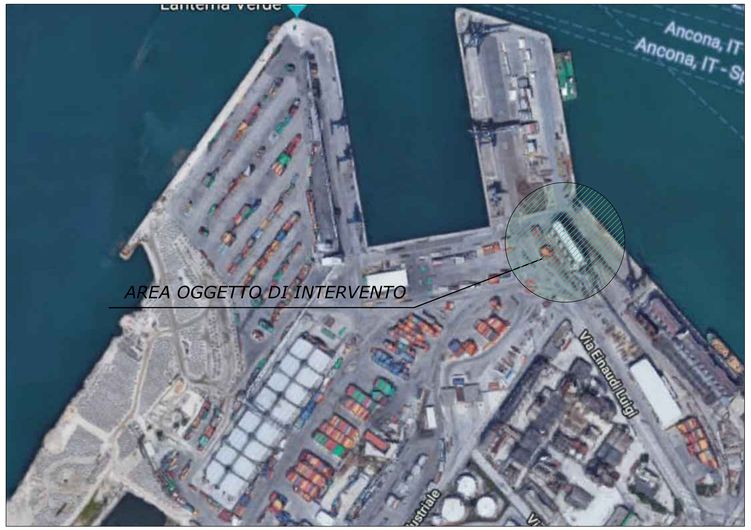

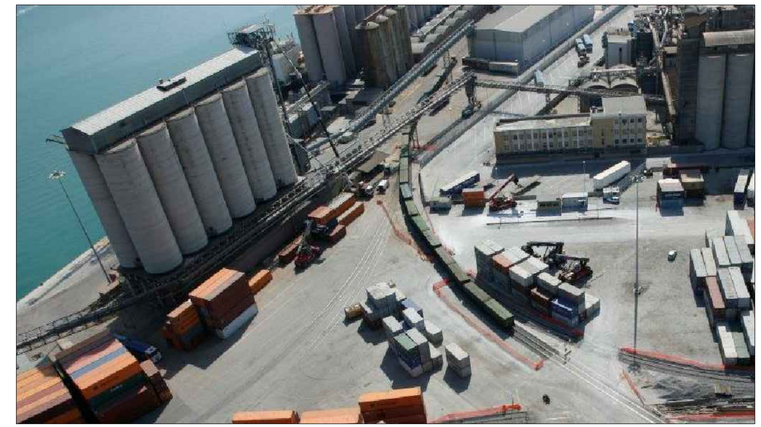

PIANO REGOLATORE DEL PORTO DI ANCONA

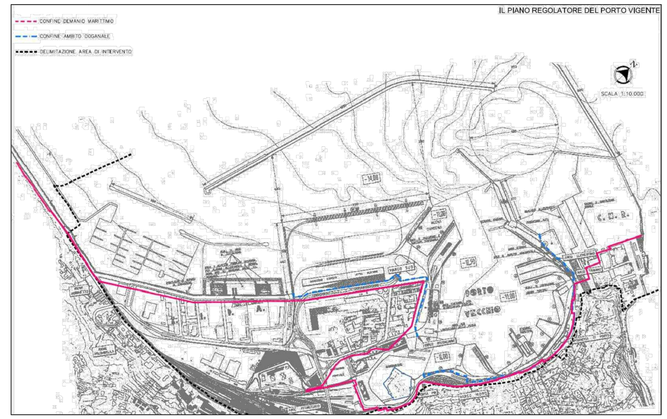

PIANO REGOLATORE DEL PORTO DI ANCONA IN VARIANTE APPROVATA CON DELIBERA CC

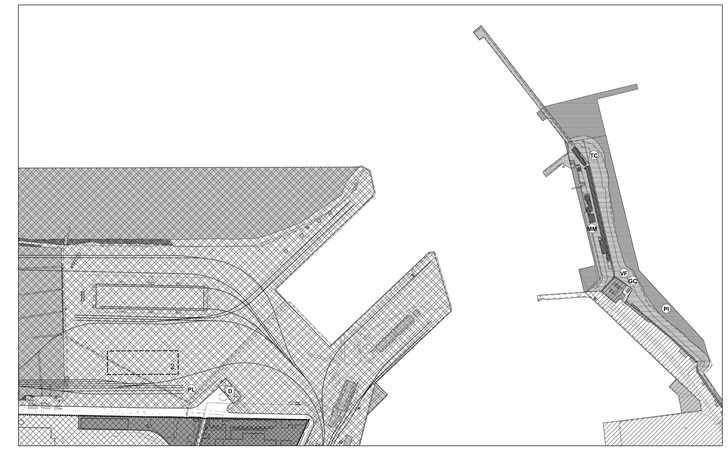

STRALCIO PLANIMETRIA

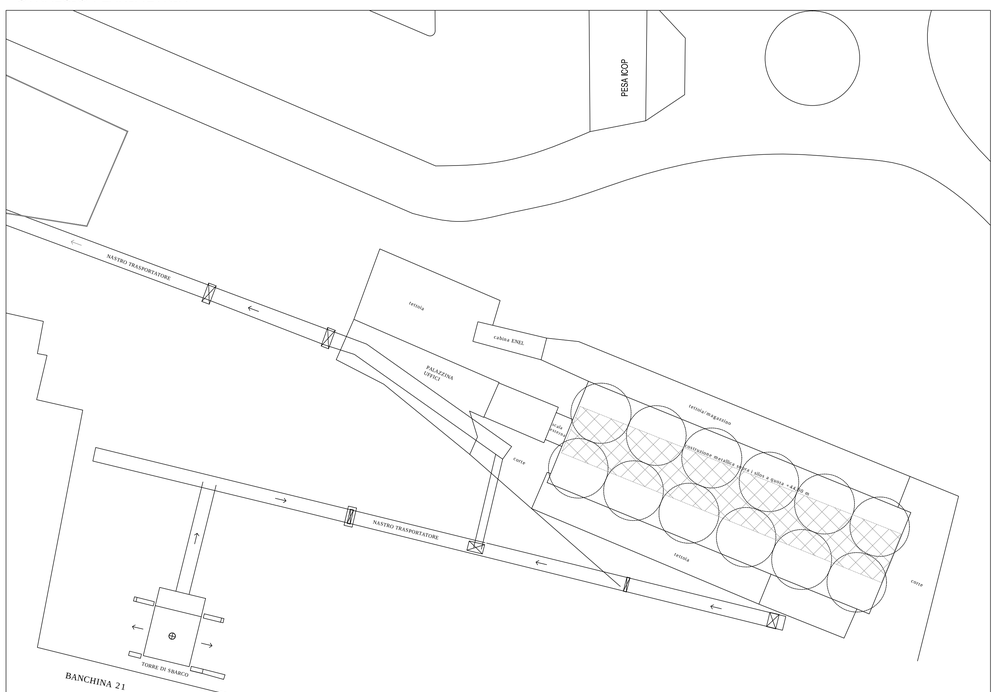

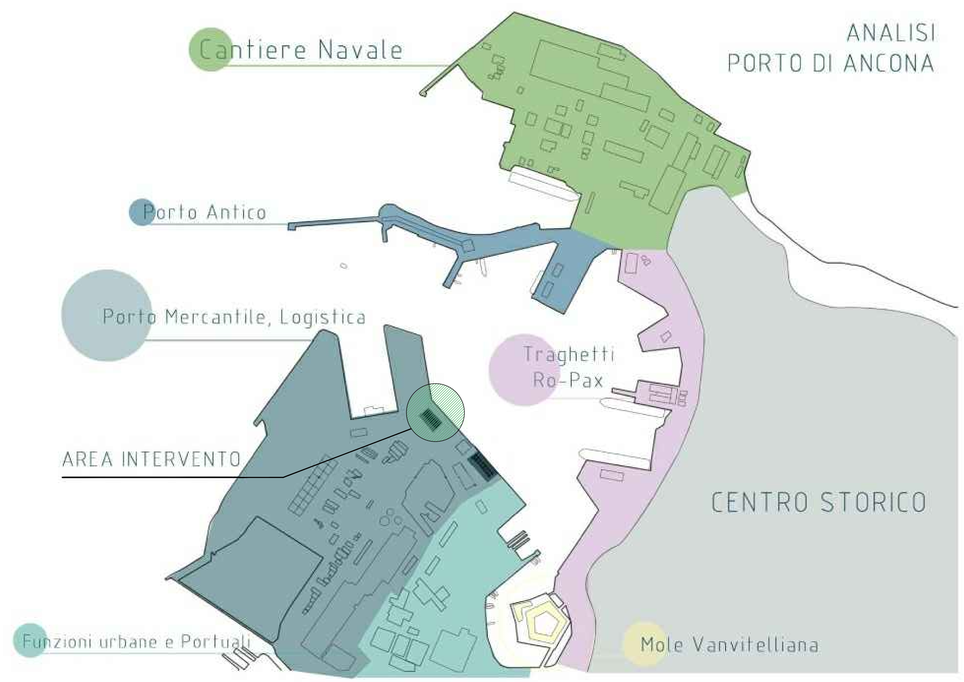

COMUNE DI ANCONA

Autorità di Sistema Portuale del Mare Adriatico Centrale

AUTORITA' DI SISTEMA PORTUALE DEL MARE ADRIATICO CENTRALE

STUDIO TECNICO Dott. Ing. GAETANO ROCCO

S.A.I. S.p.A. INSEDIAMENTO
PRESSO IL PORTO DI ANCONA MOLO SUD
INTERVENTO COMBINATO DI DEMOLIZIONE MECCANICA
ED ABBATTIMENTO CONTROLLATO CON ESPLOSIVO DEI SILOS

Committente: **S.A.I. S.p.A. -** via Molo Sud Banchina 21 Ancona

EURO EDIL · PSP · ECO DEMOLIZIONI · STAG

Tavola n.: 01	*Data:* Aprile 2019	*Il Progettista:* **Dott. Ing. Gaetano Rocco** Corso G.Garibaldi, 111 - 60121 Ancona - Tel.: 07156300 Fax:0712075936 E-mail: progetti@roccoengineering.it
	Disegnato: A. Talevi	Ordine degli Ingegneri della provincia di ANCONA Dott. Ing. Gaetano ROCCO A/1115 Ingegneria Civile e Ambientale Ingegneria dell'Informazione
Scala: 1:/	*Verificato:* Ing. Gabbanelli	
	Approvato: Ing. Rocco	

Oggetto:
INQUADRAMENTO GENERALE

File: \lavori\00-2019\19-2019\elaborati grafici\NUOVI DISEGNI\piante fondazioni sezioni prospetti.dwg

Proprietà riservata - Vietata la riproduzione, anche parziale, senza autorizzazione.